FRA

INSTRUCTIONS D'INSTALLATION ET D'UTILISATION

Radar de stationnement avant **mod. EPS-STRIP FRONT**

1 PROCÉDURE DE DÉPART

Ne pas enlever le pare-chos. Etant le strip un element decoratif, est également possible de suivre les tendances du pare-chocs aussi monter et descendre par rapport à la ligne horizontale considérant que la zone centrale du capteur, ou doit être réalisée la connexion , restera derrière la plaque.

- Le Capteur-Strip est appliqué à l'extérieur sur le pare-chocs et est passé derrière la plaque d'immatriculation où la connexion est établie à l'unité de commande placée sous le tableau de bord intérieur de la voiture.

2 MONTAGE DU CAPTEUR ANTENNE

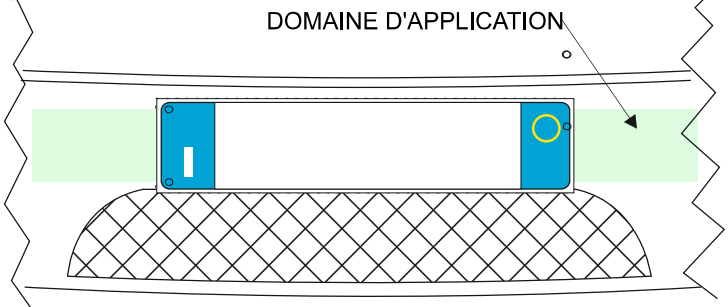

a) Une fois enlevé la plaque d'immatriculation localise un passage qui mène à l'intérieur du compartiment moteur. En cas d'absence faire un trou approprié. Alternativement, il est possible de passer le câble de donnees dans la basse ou haute au grill du ventilation.

b) Nettoyer la zone précédemment identifiée avec l'application d'alcool. La température idéale pour le montage de la bande de capteur est comprise entre + 18 ° C à + 35 ° C

3 CONNECTIONS ELECTRIQUES

L'unité de commande peut être placée sous le tableau de bord et le bouton d'activation avec le buzzer dans un endroit approprié. Connectez le fil rouge du câble d'alimentation au positif 12V sous la clé et le câble noir à un bon point de masse. Placez le bouton d'activation à un endroit approprié sur le tableau de bord et connectez les fils **rouge** au plus et les fils noirs au **moin**. Les autres fils indifféremment aux deux autres contacts **(Fig. 2)**.

4 PROCÉDURE D'ESSAI FINAL

a) Tourner la clé, appuyer sur le bouton-poussoir. En une fraction de seconde de l'unité de commande effectue une vérification de la fonctionnalité du système et, si tout a été fait correctement, le buzzer émet un son acoustique de "OK" (une note). Une fois que vous avez ce signal, le système devient opérationnel **mais se désactive automatiquement après 2 minutes avec un son spécial.**

TRÈS IMPORTANT est de ne pas effectuer de tests expérimentaux (sur banc) avant d'avoir complètement assemblé le kit avec l'antenne appliquée sur le pare-chocs car le système ne fonctionne pas correctement sans la présence de la masse métallique du véhicule.

Les problèmes possibles et leurs solutions:

1. *Si le buzzer n'émet pas de signal de vérifier toutes les connexions.*

2. *Si le buzzer émet un signal sonore composé de 2 note (une haute et une basse) répété 3 fois) vérifier les connexions de Câble de données*

3. *Si le buzzer émet 8 bips rapides consécutifs, vérifiez la connexion du Câble de données sur l'unité centrale.*

b) En partant d'environ 1 mètre d'un mur, approchez-vous **très lentement** pour simuler une manœuvre de stationnement. À une distance d'environ 40/50 cm sera entendue les premiers signaux intermittents et puis un son de fréquence élevée continue à environ 10-15 cm du pare-chocs.

REMARQUE TRES IMPORTANT:

1. L' EPS-STRIP commence à donner la signalisation lorsque le véhicule approche de l'obstacle; un objet fixe à l'avant du pare-chocs, par exemple le boule d'attelage, "bull bar" ou les murs latérales a la voiture, ne sont pas signalé et il n'est pas gêné le fonctionnement normal du dispositif.

2. Le système de détection d'obstacles avant doit obligatoirement être commandé via le bouton uniquement lorsque cela est nécessaire, car il ne peut pas toujours rester actif pendant l'avancement car le mouvement de la voiture **produirait continuellement de faux signaux.**

MANUEL DE L'UTILISATEUR

L'activation de l'appareil est obteined en appuyant sur le bouton d'activation et confirmé par un signal de "OK". Une fois activé, le EPS-STRIP génère autour du pare-chocs, sur lequel est installé, une zone de protection (fig.1).
Lorsque tout obstacle présent dans la zone de protection tend à se rapprocher du pare-chocs, vous entendrez une série de bips.
Si vous souhaitez **désactiver** le système, appuyez simplement une deuxième fois sur le bouton et un **signal acoustique différent** vous avertit de la désactivation, sinon il sera automatiquement désactivé **après 2 minutes.**

Lorsque vous approchez d'un obstacle, le système active le signal sonore à une distance entre le pare-chocs et un obstacle (mesurée dans la zone centrale du pare-chocs) d'environ 40/50 cm avec 2 types de sons:

1) une augmentation de la séquence de "BIP" (alerte) informe le conducteur qu'un obstacle se rapproche.

2) son continu à une fréquence plus aiguë (risque de contact) lorsqu'unobstacle est très proche du pare-chocs (10-15 cm)

AVERTISSEMENT

- Les distances indiquées varient en fonction de la taille de l'obstacle et correspondent à la zone centrale du pare-chocs tandis que sur les bords latéraux la distance est moindre (Fig.1).
.- L'alerte se produit seulement lorsque le véhicule s'approche d'un obstacle, un objet fixe à l'avant du pare-chocs est détectée seulement après le premier mouvement d'approche.
*- L'interrupteur **ON / OFF** du buzzer est bloqué car il ne peut pas être utilisé dans cette version.*

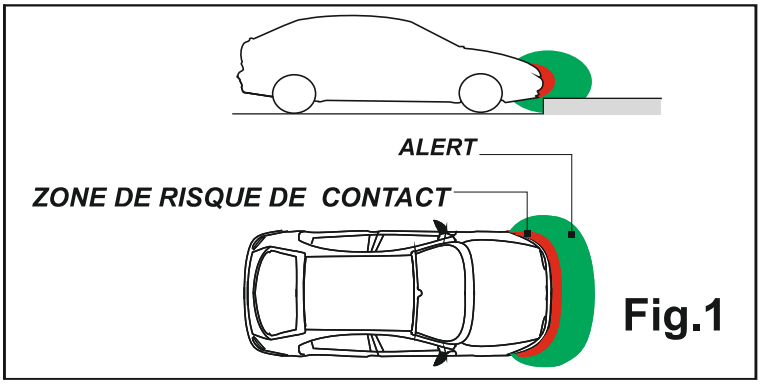

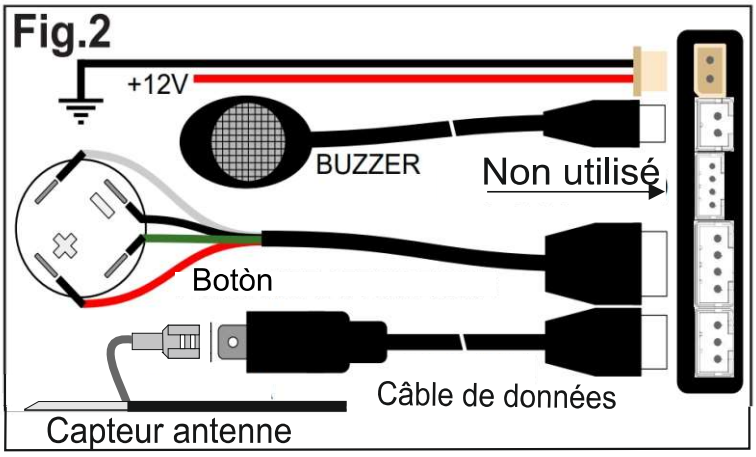

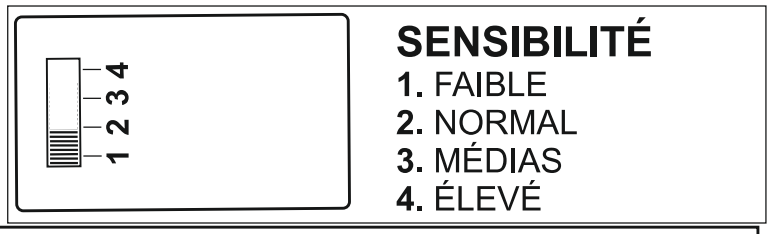

CARACTERISTIQUES TECHNIQUES

- Tension de fonctionnement de 9,5 à 18 V
- Temperature de fonctionnement -20 /+90 °C
- Courant max d'absorption 70 mA
- Distance maximale du détection 60-70cm

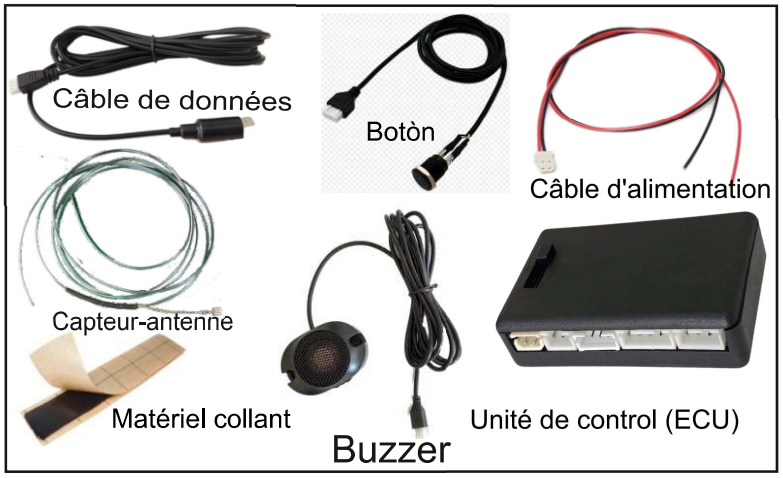

PROXEL S.r.l. - Via Val Della Torre 39 - 10149 - TORINO (ITALY)
Tel. +39 011 296022 - Fax +39 011 2218053
Assistance technique: info@proxel.com